細かな配慮とアイデアを盛り込んだ、工夫とくつろぎの空間設計。

風通しの良さを実感できる住まい

玄関スペースに通風窓を設置

玄関スペースにも通風窓を設けることで、南側のバルコニーまで風が抜けるように配慮。自然換気にも便利で、健やかで爽快な室内環境を演出しています。
(Bタイプ除く)

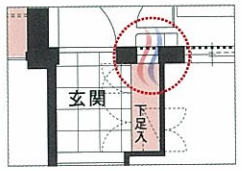

隣接住戸へのプライバシーを向上

玄関ポーチを標準装備

玄関前にはプライベート感覚を演出する門扉付きのポーチを確保。外部からの視線に配慮するとともに、共用廊下に面した居室の無い設計となっています。

大きな家具の搬入にもゆとりのモジュール

ワイドな廊下幅約100cm(芯々)

住まいの廊下幅は芯々約100cmを確保。大きな荷物を持っての移動や、大人二人のすれ違いも楽々。車椅子も余裕を持って通れるワイドな設計です。

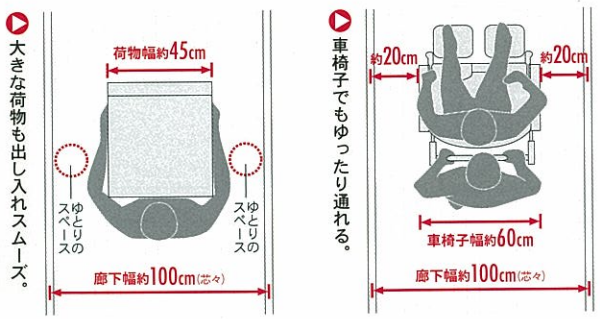

デッドスペースの少ない空間を演出

引き戸の標準採用

洋室と洗面室には開き扉に比べて、空間を広く活用できる引き戸を採用。床にレールのないハンガータイプで、お掃除のしやすさにも配慮しています。(一部除く)

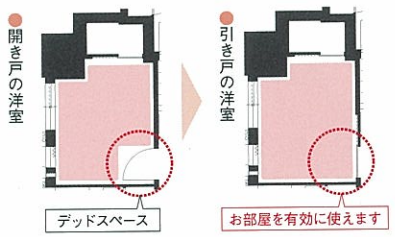

住まいの安全性を高める細やかな工夫

お子様も安心の角を丸くした設計

お部屋の角でのケガなどを防ぐために、コーナー部分には丸みを持たせた仕上げとして、お子様やご年配の方への安全性に配慮しています。
(リビング・ダイニング一部のみ)

快適性を高める伸びやかな空間設計

天井高約2.65mの居室空間

「新森 駅前ザ・レジデンス」では、各居室でのゆとりを深めるために、リビング・ダイニング、洋室、マルチルーム(納戸)、和室に約2.65mもの天井高を実現しました。標準的なマンションの居室天井高に対して、ひと際の開放感と広がりを演出しています。

南からの陽光注ぐ開放感

オープンスタイルのキッチン

オープンキッチンを採用することで、南からの陽光の明るさと開放感を感じながら料理を楽しめるだけではなく、リビングダイニングとの一体化により、ご家族との楽しい会話がはずみます。

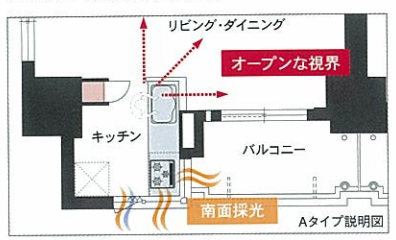

□掲載の室内写真はモデルルーム(Aタイプ/平成23年8月撮影)にて撮影されたものです。家具・調度品・オプションなどは販売価格に含まれておりません。

■様々な工夫とアイデアで玄関まわりから美しく。

トールタイプ下足入

玄関の下足入は、収納力に優れたトール型を採用しました。可動棚板の活用で、ブーツなど高さが異なる靴も効率よく収納。小物類の用途別収納に便利な2連の引き出しも設けています。

靴磨きセット収納

下足入内には、靴の手入れ用品や印鑑、鍵などの細かい物専用引出しを設置。

ペット小物入れ

ペット用のアクセサリー収納に最適な小物入れ。お出かけ時などにすぐに取り出せるので便利です。

コートフック

玄関には、コートやストール等を掛けられるコートフックを用意。上着が雨に濡れた際の一時置場にも便利です。

ちょい置きカウンター

玄関ドアの横には、手荷物の一時置場としてお使いいただけるカウンターを設置。

■多彩な洋服もたっぷり収納、上手に収納。

ウォークインクローゼット

中に入ってアイテムの収納や整頓をより快適に行えるクローゼット。多彩なワードローブにも対応する豊かな収納力が魅力です。

上下2段のハンガーパイプ

洋服が2倍掛けられる脱着式のハンガーパイプを上下に計2本設置しました。ジャケットなど短い丈のものの収納力を向上しています。

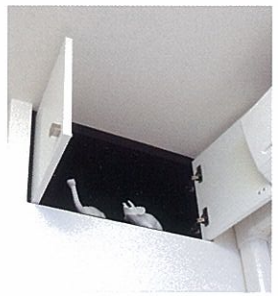

ふところ収納

下足入上部等の通常は使用されていなかった部分を、洋室側から使える収納に利用。想い出の品や通帳などを保管するのにちょうどいい収納です。

廊下の収納スペース

廊下には掃除機や日用品などの収納に便利な物入をご用意。使い勝手にあわせて高さを調節できる可動棚を設置しています。

■美しさと収納力を高めたオリジナル洗面化粧台。

ミラーキャビネット

鏡面の裏は化粧品や整髪料をしまえる収納スペースに。

ドライヤーフック

三面鏡の裏側にパイプとS字フックを設置してドライヤーをスムーズに収納できるようにしました。

シェーバーコンセント

鏡裏部分にコンセントを設置。シェーバーや電動歯ブラシなどを充電するのに便利です。

ランドリーバスケット

脱いだ衣類をそのまま入れられるランドリーバスケットを洗面化粧台にビルトイン。内部に組み込まれたバスケットごと洗濯物を取り出せ便利です。

扉裏も有効活用

洗面化粧台キャビネットの扉裏には、小物類が掛けられるバーとネットカゴを設置。収納力を高めています。

ランドリーバー

洗面室には取り外し可能なランドリーバーを設置。洗った洗濯物を洗面室でセッティング。そしてバルコニーで干せば、暑さ寒さも気になりません。

リネン庫

タオルや入浴後の着替え、掃除用具などのアイテムの収納に便利なリネン庫を洗面室に設置しました。

■トイレの必須アイテムもキレイに収納。

トイレ吊戸棚&本棚

トイレ内の限られたスペースを効率よく活用。トイレットペーパーのストックや、本、小物を置くのに便利な飾り棚などを備えました。

ブラシ収納

ブラシを収納できる扉付きラック。空気がこもらないよう通気性にも配慮しています。

本棚

お気に入りの本や小物類を置いたり、写真なども飾ることができる本棚を設置しました。

■住み心地を高める細やかな工夫。

ちょい干しレール

カーテンボックスの裏に、ハンガーが掛けられるレールを設置。ふいの雨天の際、バルコニーからお部屋干しへ洗濯物の移動なども便利です。

地袋付き押入

押入には座布団やキャスター付きの収納ケースの収納に便利な地袋型を採用。布団の出し入れも腰をかがめる動作が少なくてすむように配慮しています。